CLASSIC HOCKEY

簡易家用型曲棍球台

使用說明書

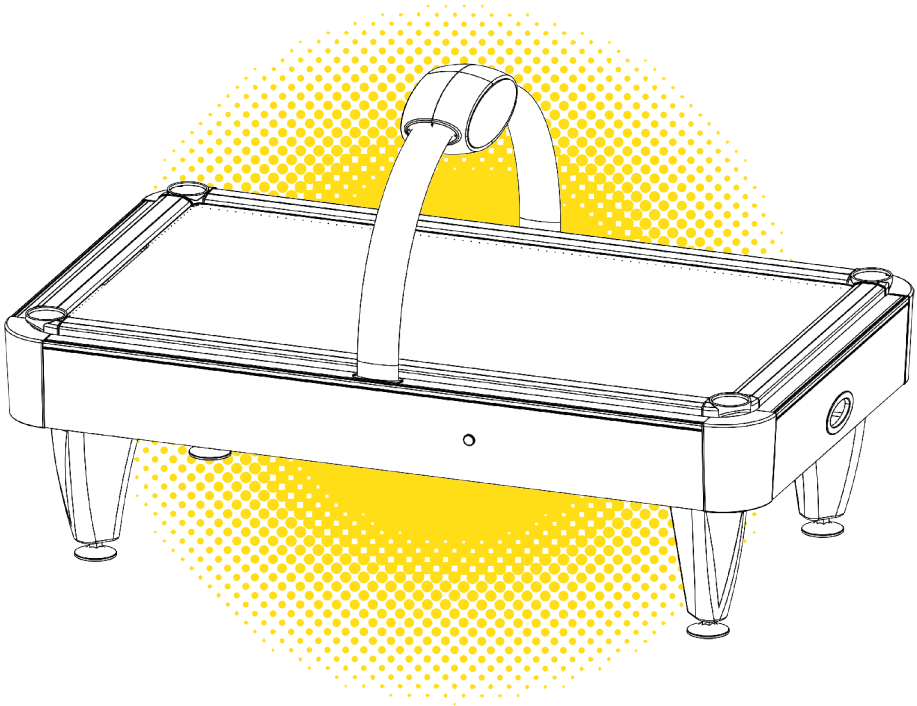

注意!

在使用本產品之前, 請先仔細閱讀本使用說明書, 並了解書中所述的內容後再動作。

使用本產品之前，請先詳閱以下資訊：

為了能夠安全地使用本產品，請在使用前詳閱以下內容。 以下標示是為了提示使用者、技師和產品擁有者。 在仔細閱讀並充分了解警告標示後，請妥善地操作本產品，並確保本說明書存放在方便拿取的地方以供需要時使用。

文中，需要特別留意的解說將會以雙線框標註。 根據潛在危險程度分類，標示將分為**"危險！"、"警告！"、"注意！"、"重要！"**。 在閱讀內文前請先了解各標示所代表的意義。



表示忽視此標示而操作不當將導致嚴重的傷害甚至影響生命安全



表示忽視此標示而操作不當將可能導致傷害發生



表示忽視此標示而操作不當將導致輕微的傷害或產品損傷



表示忽視此標示而操作不當將導致產品無法正常運作而故障

■ **按照內文中的指示操作本產品**

文中的操作指示將提及意外預防，如未按照指示操作可能導致意外發生。 因此擁有相關知識背景之技師方能調整此產品以免意外發生。

■ **在調整機台前請確保電源完全切斷**

為避免觸電，在開始執行內部機構作業前請確保電源完全切斷。 如果該作業需要保持機台通電，請確實依照說明書中的指示操作。

■ **務必使用符合規定額定值的保險絲 （僅適用於使用保險絲的機器）**

使用超過規定額定值的保險絲可能會導致短路和觸電。

■ **更換、移除、添加非由本公司設計的部件是不被允許的**

移除部件或修改電路將可能在運作機台時造成危險。 當部件損毀如門板、轉角蓋等，請停止機台運作並連繫販售商來取得替換部件。

■ **請確保產品符合相應的電氣規範要求**

在安裝本產品之前， 請確認電器規範並確保當地的電源電壓和頻率與本產品的規格相符。 使用與指定規格不同的任何電氣規格可能會導致短路或觸電。

■ **請確保使用的電源配備漏電斷路器**

本產品不包含漏電斷路器，使用未配備漏電斷路器的電源可能會在發生漏電時引起短路。

■ **請將機台安裝在光線充足的地方，以確保警告標示可以被清楚閱讀**

為確保使用者的安全，警告標示都張貼在危險可能會發生的地方。 請確保機台運作的地方有著充足的光照讓提示能被清楚閱讀。 如果有標籤脫落或損毀了，請盡速更換。

在將產品運送到指定位置後請立即進行檢查

通常在出廠時，YANG GONG (元竑) 產品處於運輸到該位置後便能立即使用的狀態。然而在運輸過程中可能會出現不正常的情況。 因此在打開電源之前，請檢查以下幾點，以確保產品運輸狀態良好。

■ 機台表面是否有凹陷部分或缺陷 (切口等)?

■ 電源電壓和頻率要求是否符合當地要求？

■ 所有接線連接器是否正確且牢固地連接？ 除非以正確的方向連接，否則無法準確地將連接器接上。 請勿強行插入連接器。

■ 電源線有切口或凹痕嗎？

■ 是否所有配件都可以正常使用？

目錄

01. 安裝注意事項 ---------- 1

02. 安裝位置的注意事項 ---------- 2

03. 遊戲注意事項 ---------- 3 ~ 4

04. 部件名稱 ---------- 5

05. 組合和安裝 ---------- 6 ~ 10

06. 安裝完成 ---------- 11

07. 定期維護檢查清單 ---------- 12 ~ 13

08. 故障排除 ---------- 14

01. 安裝注意事項

在安裝或檢查機器時，請注意以下事項並確保玩家可以安全地享受遊戲。

不遵守以下要點或與本文所述的警示事項不同之不當處理可能會導致人身傷害或機器損壞。



- 在執行檢修工作之前，請務必關閉電源。 在不關閉電源的情況下執行工作可能會導致觸電或短路。
- 為避免觸電或短路，請勿快速插入或拔出插頭。
- 為避免觸電，請勿在手潮濕的狀態下拔下電源插頭。
- 請勿將電源線和接地線暴露在地板、通道等地方。 如果暴露在外，電源線和接地線將容易損壞。 損壞的插頭和電線可能導致觸電或短路。
- 為避免引起短路或觸電，請勿將物品放置在電源線上。
- 安裝產品時或安裝後，請勿不必要得拉動電源線。 如果損壞，電源線可能會引起短路或觸電。
- 如果電源線損壞，請在購買產品的原經銷商或本公司購買替換零件。 使用損壞的電源線可能會導致短路、觸電或漏電。
- 務必妥善地執行接地動作，不適當的接地可能會導致觸電。
- 務必使用符合指定規範的保險絲。 使用超過規定額定值的保險絲可能會導致短路或觸電。
- 為避免引起短路或觸電，請勿移除、更換或添加非 YUAN GONG 公司所指定的零件。
- 務必執行本說明書所述的定期維護檢查 (請詳閱第 12 頁)。



清潔遊戲桌面時，請使用柔軟的乾布。 請勿使用化學物品如油漆稀釋劑或汽油。

02. 安裝位置的注意事項

本產品為一個室內游戲機台，請勿在室外安裝。 即使在室內，也不要在下列提及之地點安裝，以免引起短路、觸電、傷害或故障。

- 室內游泳池或淋浴間等有著高濕度的地方
- 受陽光直射或受高溫影響的地方
- 充滿易燃氣體或有著高度易燃 / 具揮發性化學物質的地方
- 塵土飛揚的地方
- 不平坦的地方
- 容易受到任何類型外力影響的地方
- 消防設施的附近，如消防通道和滅火器旁
- 運作環境溫度範圍為 10° C 至 35° C

WARNING!

使用要求的限制

- 務必檢查電氣規格，確保本產品與當地的電源電壓和頻率兼容。 描述電氣規格的資訊標註在產品上。 不符合電氣規格可能會導致短路或觸電。
- 該產品需要斷路器和接地機構作為設施的一部分。 以不正確的方式使用它們將可能導致短路或觸電。
- 確保電源的室內佈線額定值為 7A 或更高 (AC 單相 100~120V 區域)，5A 或更高 (AC 220~240V 區域)。 不符合電氣規格可能導致短路或觸電。
- 請務必獨立使用配備漏電斷路器的電源。 在沒有漏電斷路器的情況下使用電源可能會在發生漏電時引發短路。
- 在一個電源插座上配置過多其他電器可能導致過熱或短路。
- 使用延長線時，請確保電源線的額定值為 15A 或更高 (AC 100~120V 區域) 和 15A 或更高 (AC 220~240V 區域)。 使用額定值低於規定額定值的電源線可能會導致短路或觸電。

WARNING!

03. 遊戲注意事項

為確保產品安全運行，請務必遵守以下注意事項

在開始遊戲之前

為避免發生事故，請在開始操作前檢查以下事項：

- 檢查所有桌腳調節器是否與地面接觸。 如果調節器未與地面接觸，則機台可能會移動並導致事故發生。
- 檢查遊戲機台是否水平。

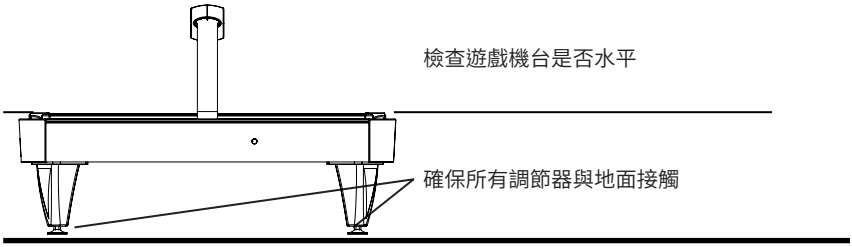

WARNING!

- 請勿在本產品上放置任何重物。 在產品上放置任何重物都可能導致墜落事故或部件損壞。
- 請勿爬上本產品，爬上本產品將可能導致墜落事故。 如需檢查機台的頂部，請配合梯子操作。
- 為避免觸電，請檢查門板和蓋子部件是否損壞或遺失。
- 為避免觸電、短路或部件損壞，請勿在產品周圍放置以下物品。

  [花瓶、花盆、杯子、水箱、化妝品等含有化學物質或液體之容器]

CAUTION!

為避免受傷，請勿將本產品安裝在狹窄的位置上，以提供足夠的空間。 安裝空間不足可能導致玩家撞擊到周遭民眾，從而導致人身傷害。

IMPORTANT!

擊球手把和球盤可能會被拿走。 請將擊球手把和球盤盡可能地放在適當的位置，以利工作人員防止他們被帶走。

留意玩家的行為

為避免受傷和問題，請務必經常注意玩家的行為和遊戲方式

WARNING!

■ 為避免電擊和短路，請勿讓客戶將手或外來物質放在產品的開口或門板周圍的開縫處。

■ 為避免摔倒和受傷，請禁止顧客倚靠或爬上產品。

■ 為避免電擊和短路，請勿讓客戶在沒有正當理由的情況下拔掉電源插頭。

■ 為避免掉落造成的傷害以及因溢出的飲料而導致的觸電，請指示玩家不要在產品上放置重物或飲料。

CAUTION!

■ 禁止敲打和踢擊產品等暴力行為。 此類暴力行為可能導致部件損壞或人身傷害。

■ 穿著高跟鞋遊玩本機台將可能發生潛在的危險情況，請提醒穿著高跟鞋之民眾請勿遊玩本機台。



■ 為避免受傷，請勿讓玩家將手放在遊戲桌面上。

■ 請確保玩家握住擊球手把之手柄。 握住擊球手把的外圍 (直接觸擊球盤時) 可能會造成傷害。

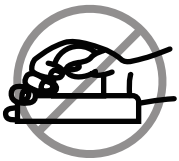

IMPORTANT!

請指示玩家不要將飲料放在遊戲桌面上。 溢出的飲料可能會滲入遊戲機台的內部零件之中 ，影響遊戲機台的運作。

04. 部件名稱

等角視圖

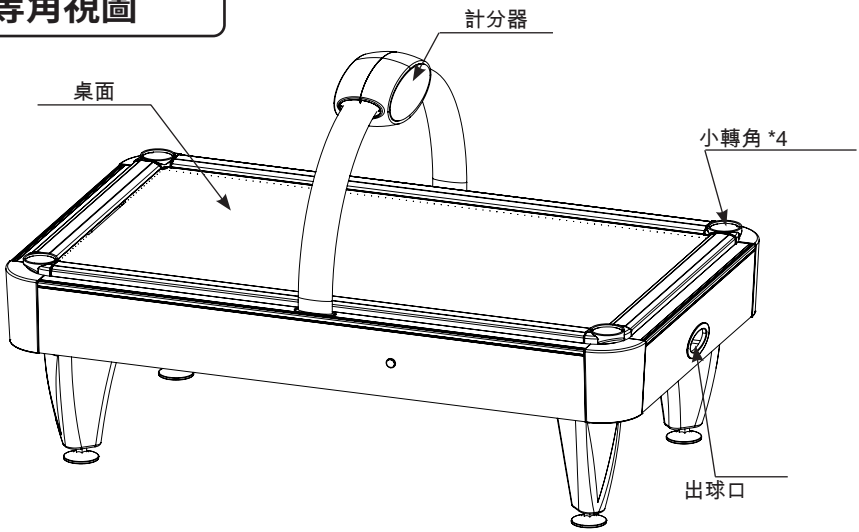

後視圖

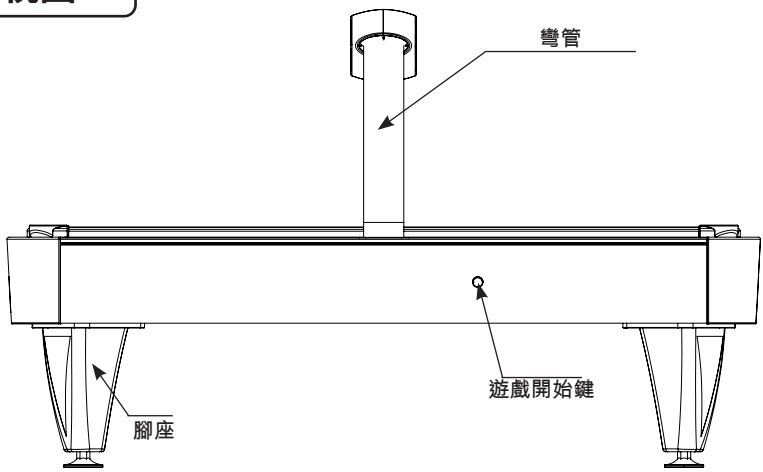

	長度		寬度		高度	(mm)
主框體	1365	X	2285	X	732	
結合時	1365	X	2285	X	1390	

05. 組合和安裝

WARNING!

- 請按照此處說明的步驟執行裝配工作。 未遵守說明，如將插頭插入本說明書中未提及之插座中可能會導致短路發生。
- 請按照本手冊進行裝配。 由於本產品為一台較為複雜的機台，錯誤的裝配將可能導致機器損壞或發生故障。
- 組裝時，請務必由多人進行作業。 根據裝配工作之不同，在某些情況下，由一個人執行工作可能導致人身傷害或部件損壞。

執行裝配時，請按照以下 8 項步驟按照順序進行操作：

1 取出框體部件

2 安裝機台的桌腳和側邊框體固定架

3 翻轉機台並移除紙箱

4 安裝側邊框體 (上部、下部)

5 穩固機台 (調整桌腳螺絲座)

6 放置球盤和擊球把手

7 接上插頭

8 初始化

組裝時，除了螺絲起子、扳手等工具外，還需要鑰匙（配件）和水平儀

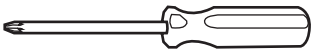

螺絲起子

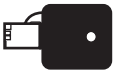

鑰匙



板手

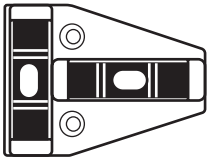

水平儀

1 取出框體部件

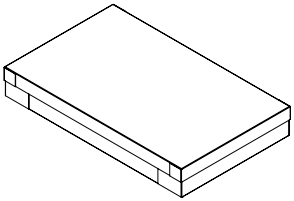

①號箱

2310*1400*310 (mm)

重量：109kg

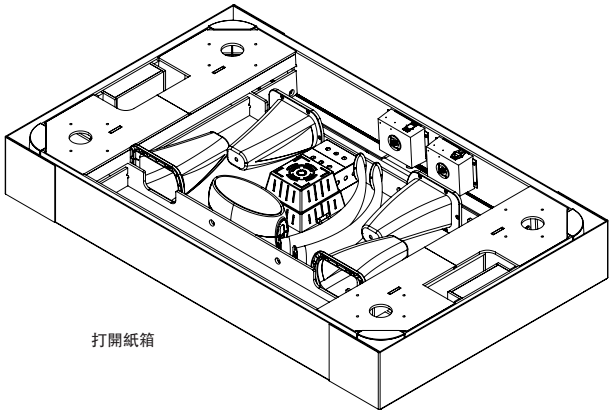

打開紙箱並把所有部件取出

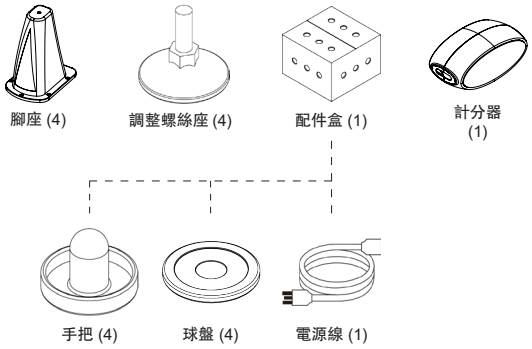

2 安裝機台的桌腳和側邊框體固定架

① 將桌腳螺絲座旋上桌腳

② 使用 16 支丸頭螺絲 (M8 * 30)、16 片 M8 彈簧華司和 M8*Ø16 平華司安裝機台桌腳

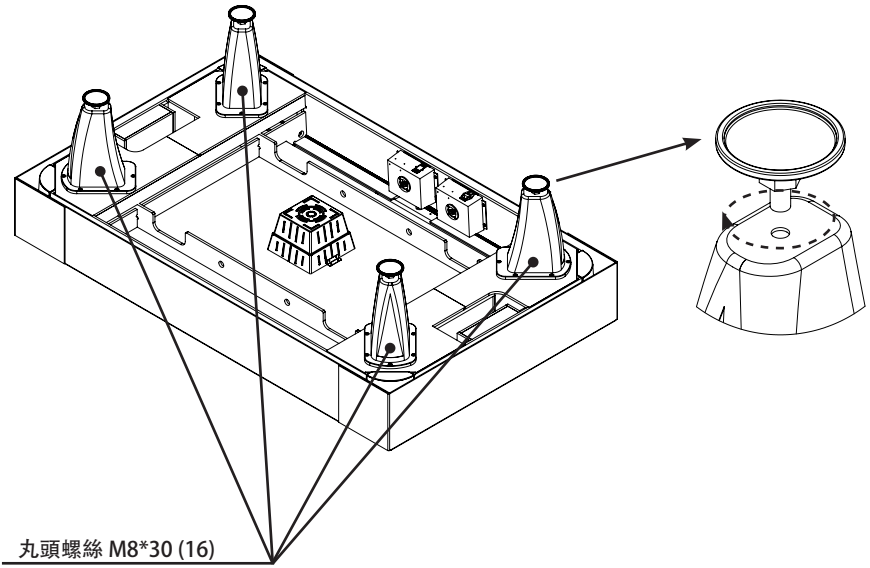

丸頭螺絲 M8*30 (16)
M8*Ø16 平華司 (16)

3 翻轉機台並移除紙箱

< 翻轉機台時需要 3~4 位人員來完成此事項 >

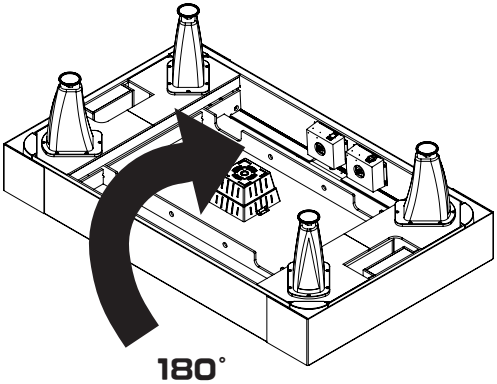

4 安裝彎管以及計分器

① 將兩根彎管安裝到計分器上，確保彎管與計分器插座端子連接到計分器有端子的一側
然後用螺絲將其固定 圖 .01

② 將組裝好的計分器連同彎管安裝到台身上
確保有插座端子的一側連接到台身上有插座端子的一側
然後用螺絲將其固定 圖 .02

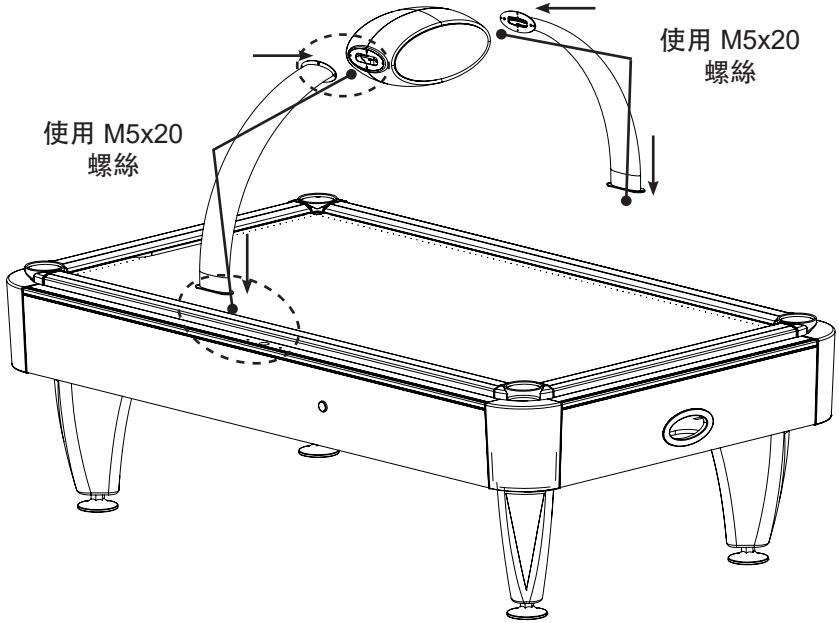

注意彎管以及計分器的有端子那側優先連接並固定

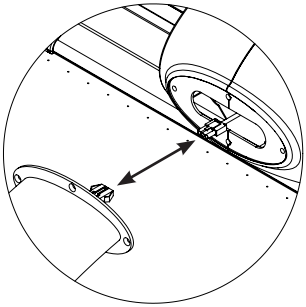

圖 .01

注意計分彎管組以及台身有端子那側優先連接並固定

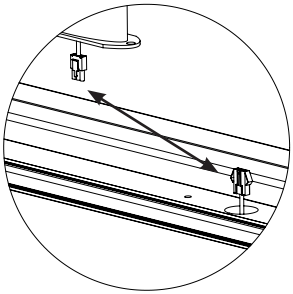

圖 .02

5 穩固機台（調整桌腳螺絲座）

WARNING!

請確保所有桌腳螺絲座都與地面接觸，否則機台可能會移動並導致事故。

本機台有 4 個桌腳螺絲座。 確定安裝位置後，請確保螺絲座確實地與地面接觸，並且機台的位置是水平的。

① 將機台帶到放置地點，並藉由調整桌腳螺絲座來調整機台的水平狀態【圖 1】
若產品放置在靠近牆壁的位置時，請務必為玩家提供足夠的空間來遊玩遊戲

② 在遊戲桌面上使用水平儀來檢查水平狀態

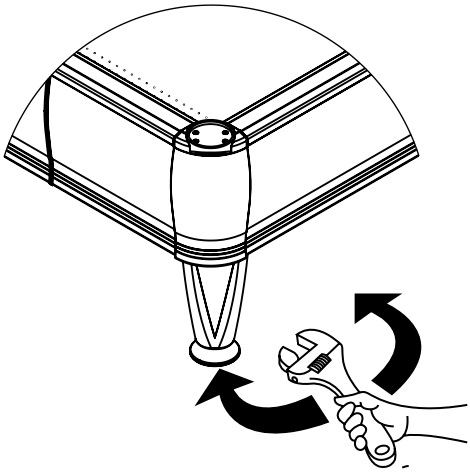

6 放置球盤和擊球把手

IMPORTANT!

請勿在本機台中放置超過 2 個球盤。 請確保機台中最小和最大數量的球盤數在 1 球之間。

① 在主場邊或客場邊的得分口放入 1 顆球盤

② 將 2 個擊球手把分別放置在機台的 4 個小轉角上

※ **嚴禁使用非本產品標準球盤。 使用非本產品標準球盤將導致機台運作異常 < 重要 >**

06．完成

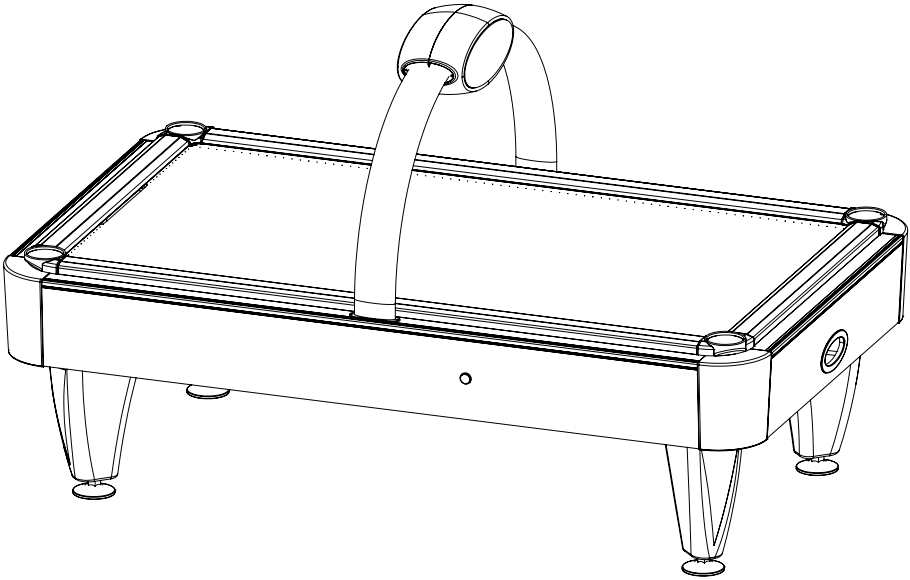

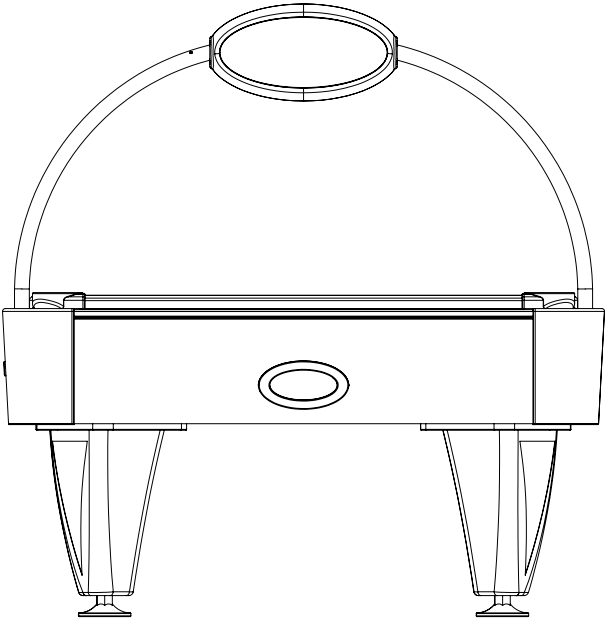

07. 定期維護檢查清單

為了保持本產品的性能並確保操作安全，請務必定期檢查並執行以下的維護項目。

WARNING!

- 務必每個月檢查一次電源線是否損壞、插頭是否牢固連接、插座和電源插頭之間是否有灰塵等。 使用帶有灰塵的產品可能導致短路或觸電。
- 請定期每個月進行一次內部清潔。 如果使用內部積聚灰塵而不進行清潔的產品，可能會導致短路或事故。

IMPORTANT!

嚴禁在遊戲機台上飲食。 如果飲料溢出，請立即擦拭乾淨。 在沒有擦拭的情況下溢出的液體將通過出氣孔滲入木製框體中，可能導致機台損壞並影響遊戲進行。 請指導玩家不要在遊戲機台上放置食物和飲料。

	物件	週期	參考
遊戲桌面	清潔表面和打蠟	每週	詳閱第 13 頁
	水平調整	每月	
	檢查出風口	每月	
機台內部	檢查和清潔	每月	詳閱本頁上方解說
電源線	檢查和清潔	每月	

清潔遊戲桌面

- 每週一次或更多，務必使用酒精或中性玻璃清潔劑擦拭遊戲桌面。
- 不要使用矽利康等任何可能阻塞出風口的物品。
- 如果出風口堵塞，請用安全別針等細長物品進行清潔。
- 檢查出風口時，在鼓風機運作的情況下將球盤滑過遊戲桌面。 如果球盤滑動平順，則表示運作正常。 如果球盤在遊戲桌面上中途停止，使用安全別針清通出風口幾次，然後再次滑動球盤以確保球盤沒有停在遊戲桌面上。
- **清潔遊戲桌面後，將其打蠟以保持表面平滑來確保遊戲正常進行。< 重要 >**

清潔球盤和擊球手把

當球盤嚴重髒汙時，將不會平順地在桌面上滑動，遊戲便無法令人滿意地執行。 請用酒精或中性清潔劑擦拭乾淨。 如果髒汙無法完全清除，請替換新的球盤。

故障排解

本產品在運作的過程中，有時所發生的問題無法以計分面板顯示。 當遇到上述情況時，請參閱以下表格來協助問題的排解。

問題	可能原因	解決辦法
當主開關打開時，機台未啟動	電源未開啟 電源 / 電壓不正確 電路保護器由於瞬間電流而發揮作用	將插頭穩固接上插座中 確保電源和電壓正確 檢查電路保護器。 消除過載原因以恢復電路保護器
廣告牌亮起但記分面板上沒有顯示任何內容	記分面板已損壞	更換記分面板
沒有聲音	音量調節器被調至最小值	調至足夠的輸出音量
球盤進入得分口，但沒有得分	計分電眼已損壞 有異物卡在得分口中	更換計分電眼 排除異物
遊戲桌面沒出風	鼓風機已損壞	更換鼓風機

YUAN GONG CO.,LTD

Have fun !

CLASSIC HOCKEY /
簡易家用型曲棍球台





聯絡方式

地址

元竑企業有限公司
中正路, 46巷, 1弄, 45號
833 高雄市, 鳥松區
台灣

電話 & 傳真

電話 : +886 7732 4520

傳真 : +886 7732 8875

網際網路

信箱 : info@yg-web.com.tw

網站 : http://www.yg-web.com.tw